Ficha técnica

Iluminando tus espacios.

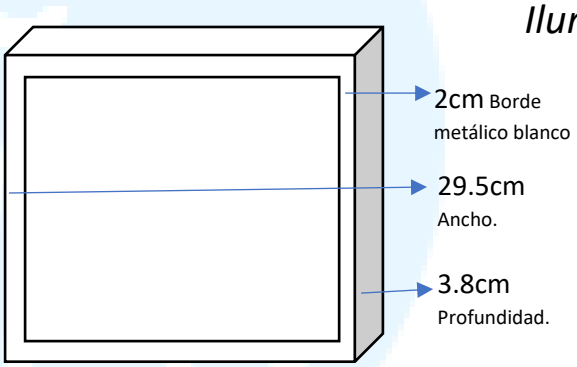

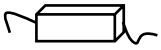

Drive

Modelo	Panel Led Sobrepuesto Cuadrado
Dimensiones	29.5cm * 3.8cm
Consumo / Potencia	25W
Voltaje	220V
Potencia de luminosidad	2250 lm
Cri	≥ 80
Ángulo de Iluminación	120º
Temperatura emitida	6500K
Tonalidad de luz	Luz fría.
Factor de Potencia	≥ 0.95
Protección	IP20
Material Del Producto	Bisel Aluminio.
Color del cuerpo	Blanco.
Eficiencia	90 lm / w
Tensión de alimentación	90 - 260 V~
Frecuencia	50/60 hz
Factor de potencia	0.9
Vida media	20.000 Hrs
Grado IP	IP20
Uso	Interiores.
Garantía	1 año.
Elementos incluidos	1driver externo y soporte con pernos.

Visítanos: www.blueled.cl
Contáctanos: 22-696 7015 / 22-698 4147 / 9-5200 5988
Cotiza: info@blueled.cl / ccampos@blueled.cl
Dirección: San Pablo 2101 Santiago Centro. A pasos del Metro Santa Ana.